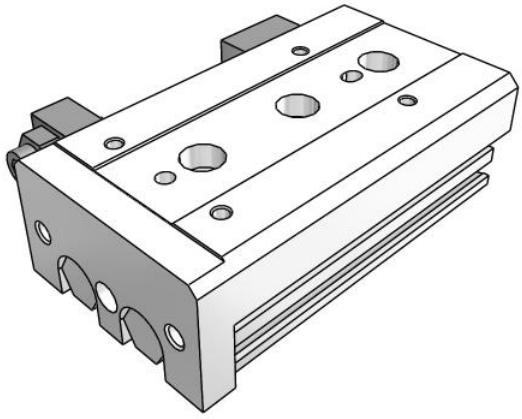

# MXS, tavola di scorrimento pneumatica, guida a rulli incrociati
## MXS8-30AS

Scheda tecnica

Le applicazioni che richiedono movimenti precisi compresi fra 10-150 mm (1/2-6") prevedono generalmente l'uso di un cilindro e di una guida di precisione. La serie MXS risponde a quest'esigenza integrando un cuscinetto per rullo incrociato con guida e due piccoli cilindri pneumatici che consentono di generare una forza compatta. La serie MXS è disponibile in sei diversi diametri, ciascuno con lunghezze di corsa prestabilite e con possibilità di montaggio di sensori magnetici (di serie). È possibile regolare la corsa in fase di allungamento, di ritrazione o in entrambe, con intervalli di 0-5 mm, 0-15 mm e 0-25 mm. A ciò si aggiunge la vasta gamma di opzioni standard quali deceleratori idraulici, bloccaggio a fine corsa, connessione assiale e buffer.

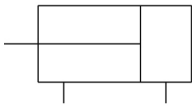

*Double-acting, single-rod cylinder*

## Specifiche standard

| | |
|---|---|
| Diametro | 8mm |
| Filettatura attacco | Rc |
| Corsa | 30mm |
| Regolatore | AS (regolatore sull'estremità anteriore) |
| Funzione | Standard |
| Sensore magnetico | No sensore |
| Cavo o connettore precablato | cavi da 0.5 m [o nessuno in mancanza di sensore] |
| Numero | 2 pz. [o nessuno in assenza di sensore] |
| Fluido di pressione | Aria |
| Massima temperatura del fluido  con magnete | 60 ºC |
| Minima temperatura del fluido con magnete | -10 ºC |
| Maximum operating pressure | 0.7 MPa |
| F007-MIN_OP_PRESSURE | 0.15 MPa |
| Proof pressure | 1.05 MPa |
| Massima temperatura ambiente con magnete | 60 ºC |
| Minima temperatura ambiente con magnete | -10 ºC |
| Conforme alla Direttiva Europea RoHS | Conforme |

*Le specifiche possono essere soggette a modifiche senza preavviso o obblighi da parte del produttore.*



**SMC Italia S.p.A.** Via delle Donne Lavoratrici 039 9069.1 039 9069361 www.smcitalia.it mailbox@smcitalia.it

| | |
|---|---|
| Numero di connessioni pneumatiche | 2 pz. |
| Pneumatic input connection | M5 |
| Azionamento | Doppio effetto |
| Theoretical cylinder force, advance stroke (at 0.5 MPa) | 51 N |
| Theoretical cylinder force, return stroke (at 0.5 MPa) | 38 N |
| Maximum piston speed | 500 mm/s |
| Tipo di ammortizzazione | Paracolpi elastici |
| Massima riduzione della corsa per lato | 5 mm |
| - | 3D 6 view |
| Minimum piston speed | 50 mm/s |
| Lubrificazione | Senza lubrifi cazione |
| Peso | 0.195 Kg |

*Le specifiche possono essere soggette a modifiche senza preavviso o obblighi da parte del produttore.*



**SMC Italia S.p.A.** Via delle Donne Lavoratrici 039 9069.1 039 9069361 www.smcitalia.it mailbox@smcitalia.it

# Dimensioni

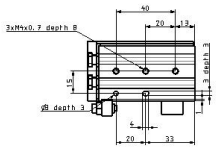


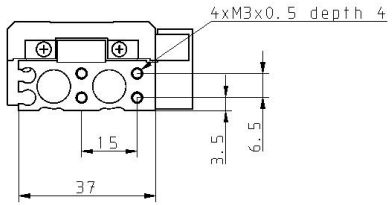


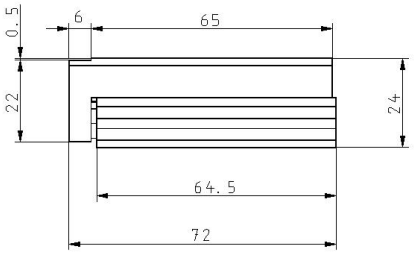


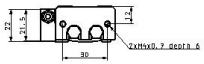


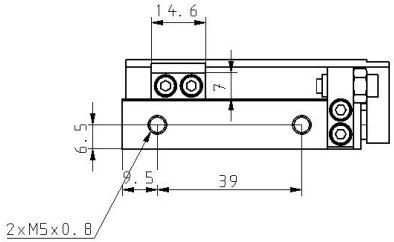


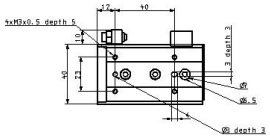


*Le specifiche possono essere soggette a modifiche senza preavviso o obblighi da parte del produttore.*



**SMC Italia S.p.A.** Via delle Donne Lavoratrici 039 9069.1 039 9069361 www.smcitalia.it mailbox@smcitalia.it

# Costruzione

## Construction

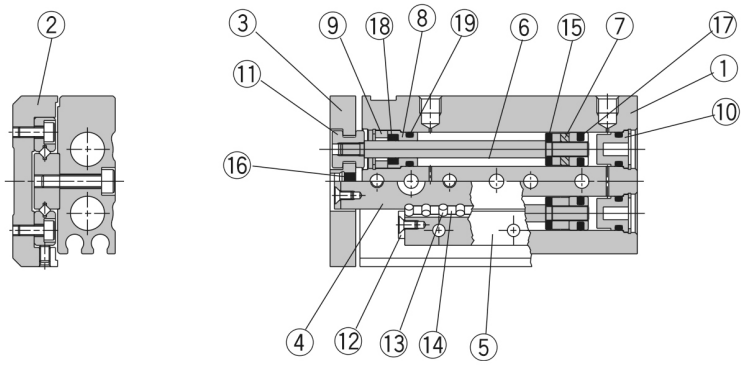


### Component Parts

| No. | Description | Material | Note |
|---|---|---|---|
| ① | Body | Aluminum alloy | Hard anodized |
| ② | Table | Aluminum alloy | Hard anodized |
| ③ | End plate | Aluminum alloy | Hard anodized |
| ④ | Rail | Carbon tool steel | Heat treated |
| ⑤ | Guide | Carbon tool steel | Heat treated |
| ⑥ | Rod | Stainless steel | |
| ⑦ | Piston assembly | | With magnet on one side |
| ⑧ | Rod cover | Aluminum alloy | Anodized |
| ⑨ | Seal support | Brass | Electroless nickel plated |
| ⑩ | Head cap | Resin | |
| ⑪ | Floating bushing | Stainless steel | |
| ⑫ | Roller stopper | Stainless steel | |
| ⑬ | Cylindrical roller | High carbon chrome bearing steel | |
| ⑭ | Roller spacer | Resin | |
| ⑮ | Rod bumper | Polyurethane | |
| ⑯ | End bumper | Polyurethane | |
| ⑰ | Piston seal | NBR | |
| ⑱ | Rod seal | NBR | |
| ⑲ | O-ring | NBR | |

Le specifiche possono essere soggette a modifiche senza preavviso o obblighi da parte del produttore.



SMC Italia S.p.A. Via delle Donne Lavoratrici 039 9069.1 039 9069361 www.smcitalia.it mailbox@smcitalia.it

# Costruzione

Le specifiche possono essere soggette a modifiche senza preavviso o obblighi da parte del produttore.



**SMC Italia S.p.A.** Via delle Donne Lavoratrici 039 9069.1 039 9069361 www.smcitalia.it mailbox@smcitalia.it

## Construction

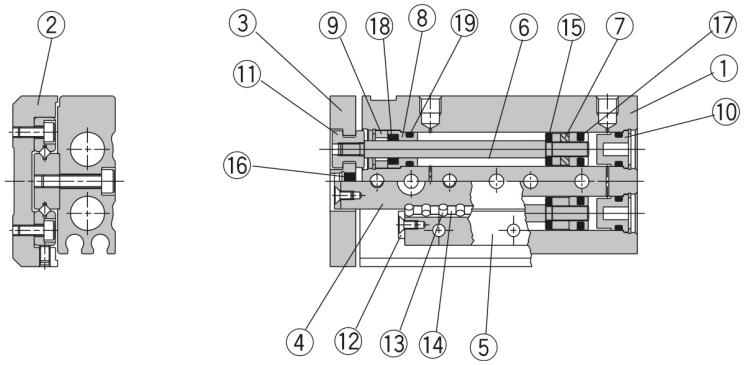


### Component Parts

| No. | Description | Material | Note |
|---|---|---|---|
| ① | Body | Aluminum alloy | Hard anodized |
| ② | Table | Aluminum alloy | Hard anodized |
| ③ | End plate | Aluminum alloy | Hard anodized |
| ④ | Rail | Carbon tool steel | Heat treated |
| ⑤ | Guide | Carbon tool steel | Heat treated |
| ⑥ | Rod | Stainless steel | |
| ⑦ | Piston assembly | | With magnet on one side |
| ⑧ | Rod cover | Aluminum alloy | Anodized |
| ⑨ | Seal support | Brass | Electroless nickel plated |
| ⑩ | Head cap | Resin | |
| ⑪ | Floating bushing | Stainless steel | |
| ⑫ | Roller stopper | Stainless steel | |
| ⑬ | Cylindrical roller | High carbon chrome bearing steel | |
| ⑭ | Roller spacer | Resin | |
| ⑮ | Rod bumper | Polyurethane | |
| ⑯ | End bumper | Polyurethane | |
| ⑰ | Piston seal | NBR | |
| ⑱ | Rod seal | NBR | |
| ⑲ | O-ring | NBR | |

Le specifiche possono essere soggette a modifiche senza preavviso o obblighi da parte del produttore.



SMC Italia S.p.A. Via delle Donne Lavoratrici 039 9069.1 039 9069361 www.smcitalia.it mailbox@smcitalia.it

## Informazioni aggiuntive

Catalogo MXS_IT.pdf

Le specifiche possono essere soggette a modifiche senza preavviso o obblighi da parte del produttore.



SMC Italia S.p.A. Via delle Donne Lavoratrici 039 9069.1 039 9069361 www.smcitalia.it mailbox@smcitalia.it